尺寸以2D为准，未注尺寸参考3D图纸。											
有害物质管控标准	N/A	HB	2H	3H	4H	5H	6H	7H	8H	9H	10H
YP/PZ-02-10-005			√								

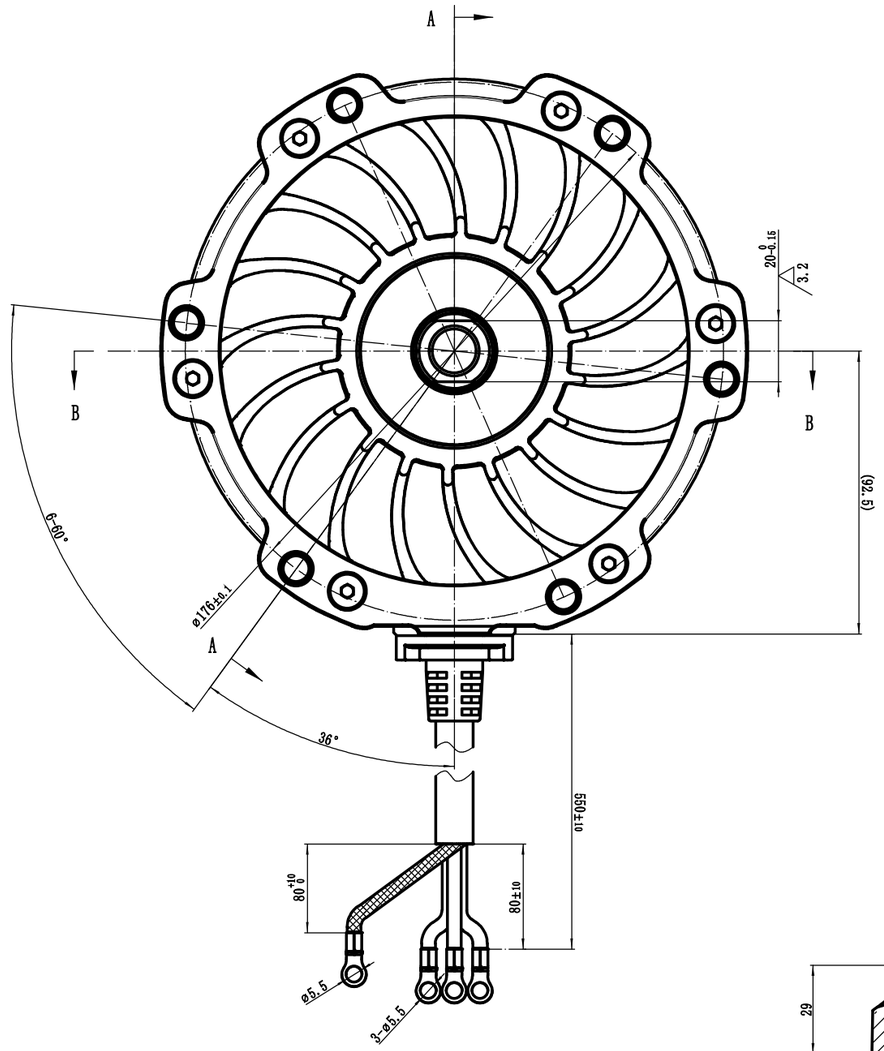

A-A

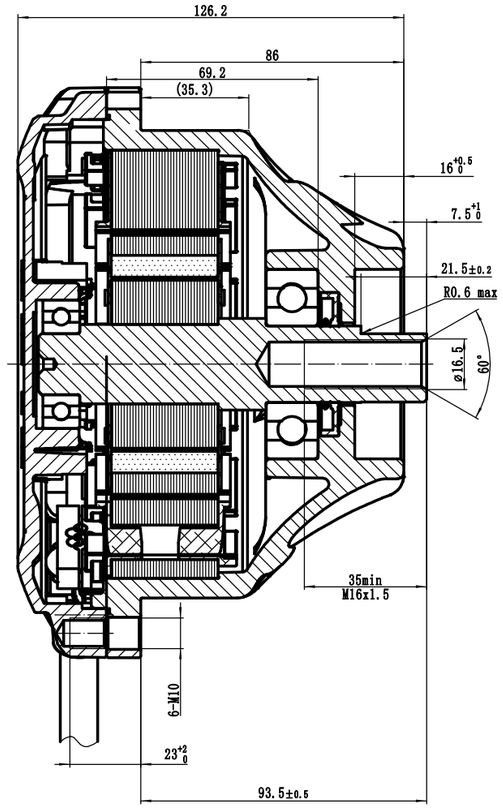

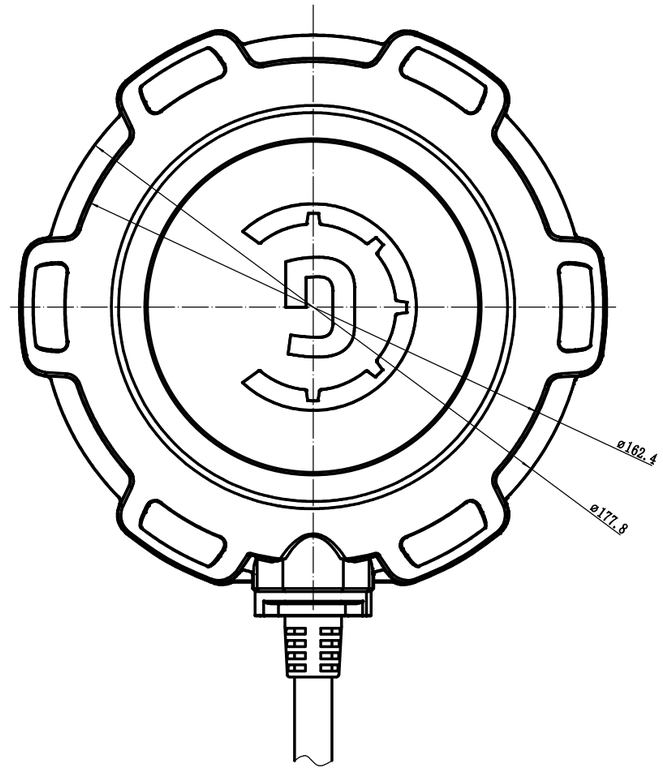

B-B

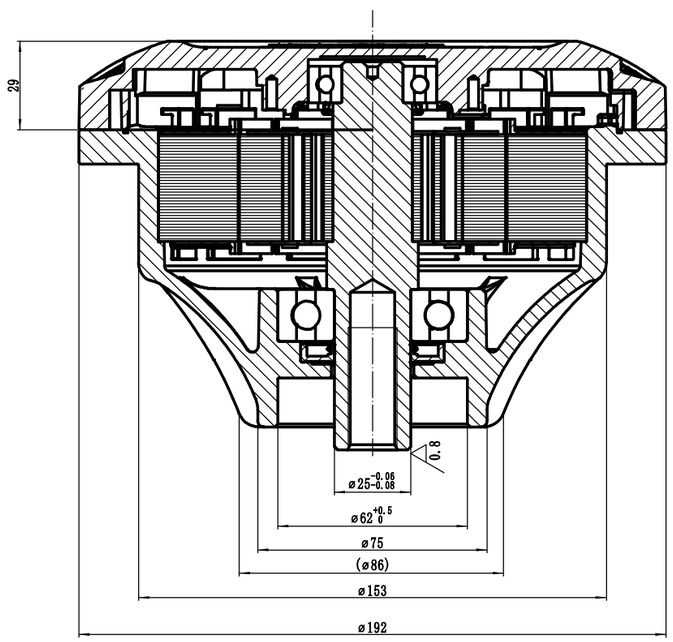

Technical requirements

1. After the product assembly, the motor shaft should be flexible rotation, without lag, no sound.2. The motor is unidirectional rotation: the shaft extension end is regarded as counterclockwise rotation.
3. Motor slot pole ratio: stator 12 slot, rotor 10 pole (5 opposite pole).
4. Insulation grade: grade H (injection molding material : grade F).
5. Magnetic steel temperature resistance grade: SH grade .
6. Leakage current: AC voltage 1.8±0.1K/3S between the winding and the core, leakage current 3 mA.
7. Specification table:

output power(w)	Voltage(DC)	Torque(N.m)	Rated speed(rpm)	Working method	IP level
1800	72	4.8	3600±100	S1	IP65
反电动势(V/1000转)	动态电感min(μH)	动态电感max(μH)	静态电感(μH)	电阻(Ω)/25℃	
14V±5%	165±6%	283±6%	230±6%	0.0281±5%	

公差表	
0~10	±0.2
10~15	±0.3
50~100	±0.4
100-200	±0.5
角度	±2°

-									
版本	处数	更 改 记 录			更改文件号	签 字	日 期		
设 计	徐红升	2022-6-7	工 艺			图样标记	重量	比 例	
校 对	卢延雄	日期	标准化			S		1:1	
审 核	汤大虎	2022-6-7	批 准	孙聚明	2022-6-7	图幅	A1	第 1 页	共 1 页

YP 重庆瑜欣平瑞电子股份有限公司

材质 | 表面处理

电机总成 | 客户图纸

YPD1800-72 | 版本 | 图号 T0300682-00